P-EFO

até **3.500LPH** e **460CST**

Equipamento portátil para
extra filtragem de óleos

Purilub
Rentabilidade gota a gota

purilub.com.br

CARACTERÍSTICAS TÉCNICAS:

Dimensões:

• Equipamento construído em estrutura metálica, sobre rodízios para permitir seu deslocamento em pisos regulares, largura de 600mm para permitir sua passagem em qualquer porta ou corredor:

• (base)-altura: (700 x 500) -1.100;
• peso: 90kg;
• força* para iniciar deslocamento: 4,07kg
• força* para manter em movimento: 1,6kg

*considerado piso plano, de concreto liso.

Consumo:

• 1 CV, tensão: 220V

Vazões disponíveis (lph):

• 0630; 0850, 1500, 2000, 2800 ou 3500
• Desníveis de sucção de até 1,5m;
• Pressão de trabalho, máxima recomendável, 3bar.

Viscosidades limites (cSt):

Vazão (lph)	Viscosidade máxima (cSt)
630	460
850	320
1500	220
2000	150
2800	125
3500	100

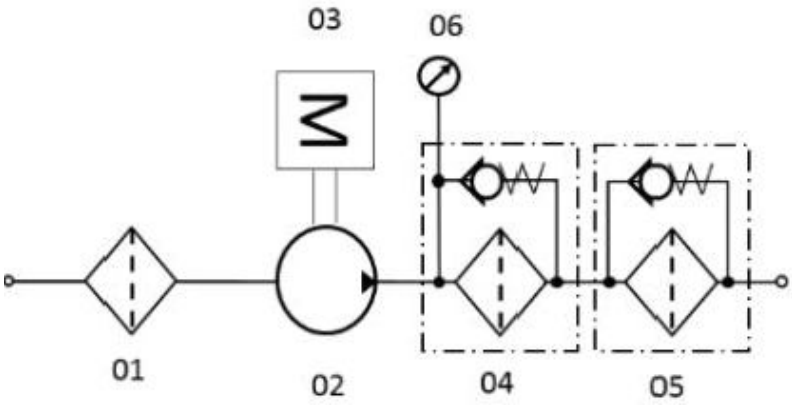

Fluxograma unidade de Filtragem

Filtração:

Filtros de linha, configurações possíveis, para eficiência de 99,9% (ou Beta = 1.000):

1º filtro (04)	2º filtro (05)
23µm	11µm
23µm	06µm
23µm	04µm
11µm	06µm
11µm	04µm
06µm	04µm

Aplicações:
• Unidade de filtragem absoluta, para óleos industriais lubrificantes, hidráulicos e isolantes.

Escopo de fornecimento:
• Fornecido com conexões de entrada e saída3/4” JIC
• Equipamento fornecido testado e pronto para uso, plug and play. Sendo as instalações elétricas e hidráulicas por conta do cliente;
• Painel de acionamento conforme NR10;
• Pintura eletrostática em azul, ou na cor definida pelo cliente;
• Mangueiras e cabo de energia devem ser solicitados em separado.
• Classificação fiscal 84.21.2990;

Obs.: Equipamento robusto para serviço pesado e uso contínuo, montado em nossas instalações, a partir de componentes comerciais comprados de mercado.

Como especificar:

P-EFO-VVV-XXXXX-YYY-ZZZ

• **VVV** - porosidade do filtro de sucção (01): 150 µm ou 000 se não requerido
• **XXXXX** - Vazão requerida em lph: 00850, 01500, 02000, 02800 ou 03500
• **YYY** - porosidade do 1º filtro de linha (04): 023, 011 ou 006 µm
• **ZZZ** - porosidade do 2º filtro* de linha (05): 011, 006 ou 004 µm
(*) a porosidade do 2º filtro deve ser sempre menor que a do 1º filtro, veja tabela 1

Entre em contato:
16 3981-9920 / comercial@purilub.com.br
www.purilub.com.br

Purilub
Rentabilidade gota a gota